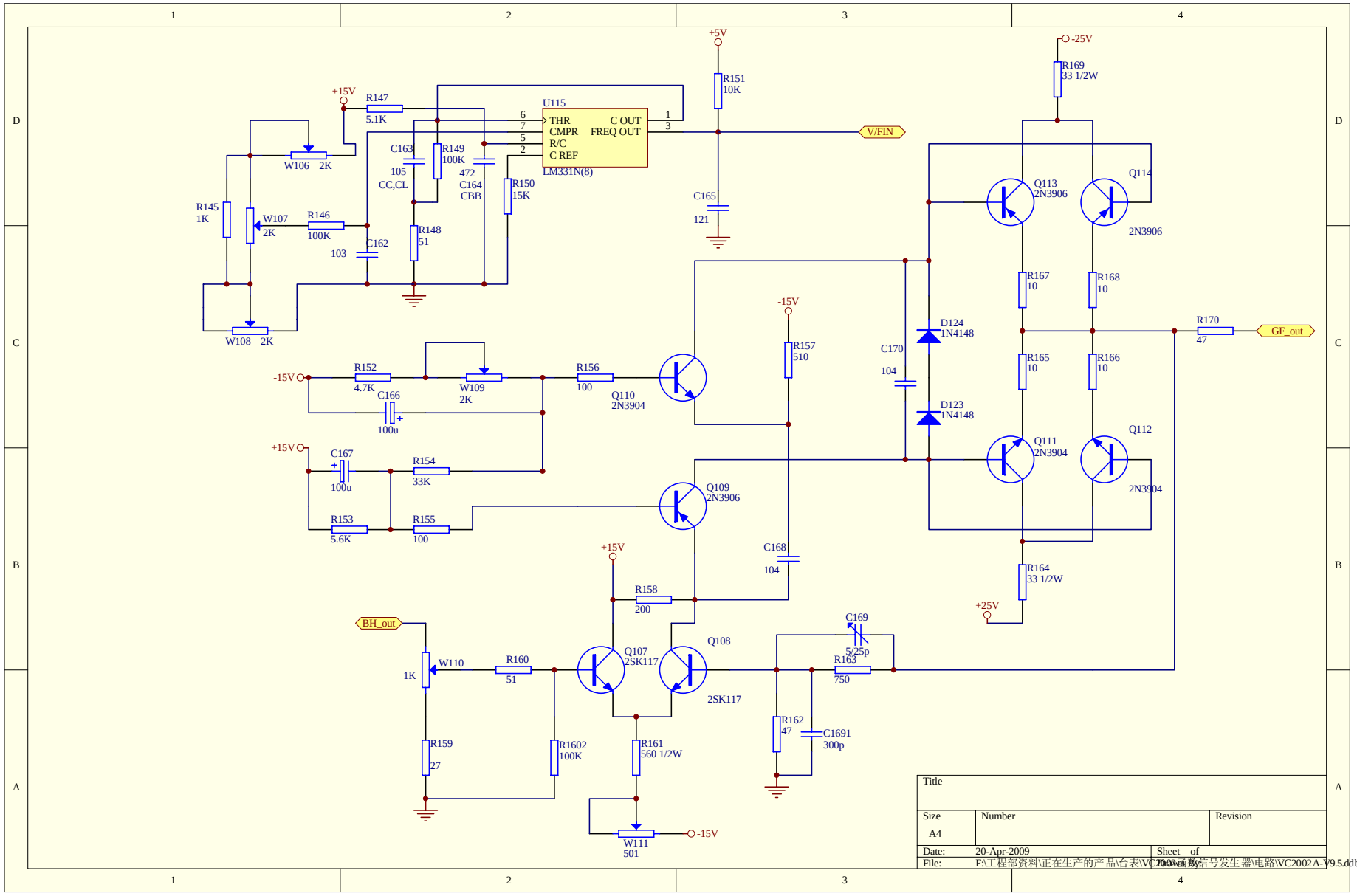
+5V
-25V
R151
10K
R169
33 1/2W
+15V
R147
5.1K
U115
THR
CMPR
R/C
C REF
C OUT
FREQ OUT
LM331N(8)
V/FIN
W106 2K
C163
105
CC,CL
R149
100K
472
C164
CBB
R150
15K
C165
121
R145
1K
W107
2K
R146
100K
C162
103
R148
51
Q113
2N3906
Q114
2N3906
R167
10
R168
10
-15V
D124
1N4148
R170
47
GF_out
W108 2K
R157
510
C170
104
R165
10
R166
10
R152
4.7K
W109
2K
R156
100
Q110
2N3904
C166
100u
D123
1N4148
Q111
2N3904
Q112
2N3904
+15V
C167
100u
R154
33K
Q109
2N3906
R153
5.6K
R155
100
C168
104
R164
33 1/2W
+25V
R158
200
BH_out
C169
5/25p
Q108
Q107
2SK117
W110
1K
R160
51
R163
750
2SK117
R162
47
C1691
300p
R159
27
R1602
100K
R161
560 1/2W
W111
501
Title
Size
A4
Number
Revision
Date: 20-Apr-2009
Sheet of
File: F:\工程部资料\正在生产的产品\台表\VC2002A-V9.5.ddb