80V LITHIUM-ION RECHARGEABLE BATTERY & CHARGER

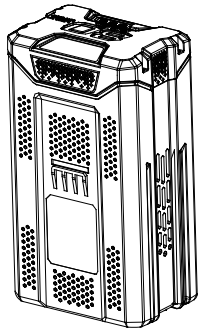

80V 4AH Battery
(Model#:2902402)

80V 5AH Battery
(Model#:2902502)

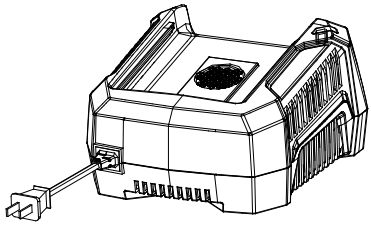

80V Charger
(Model#:2901402)

Owner's Manual

TOLL-FREE HELPLINE: 1-855-345-3934

⚠ Read all safety rules and instructions carefully before operating this tool.

www.greenworkstools.com

BATTERY

SPECIFICATIONS

80V Battery: 2902402
Battery: 80V, 4Ah (288Wh) Lithium-Ion
Charge time: up to 60 minutes
Weight: 5.7 lbs (2.6 kg)

80V Battery: 2902502
Battery: 80V, 5Ah (360Wh) Lithium-Ion
Charge time: up to 75 minutes
Weight: 5.7 lbs (2.6kg)

SAFETY INFORMATION

For the proper use, maintenance and storage of this battery, it is important that you read and understand the instructions given in this manual.
To avoid serious injury, risk of fire, explosion and danger of electric shock or electrocution:

- Do not probe the charger with conductive materials. The charging terminals hold 120 V.
- If the battery pack case is cracked or damaged, DO NOT insert into the charger. Replace the battery pack.
- Do not charge these battery packs with any other type of charger.
- Do not allow liquid inside the charger.
- Do not try to use the charger for any other purpose than what is presented in this manual.

⚠ W A R N I N G

If the battery fluid gets in your eyes, flush immediately with clean water for at least 15 minutes. Get immediate medical attention. Do not charge the battery pack in rain or in wet conditions. Do not immerse the tool, battery pack, or charger in water or other liquid.

SAFETY NOTES AND PRECAUTIONS

1. Do not disassemble the battery.
2. Keep away from the children.
3. Do not expose the battery to water or salt water, and store the battery in cool and dry environment.
4. Do not place the battery in high-temperature locations, such as near a fire, heater, etc.
5. Do not reverse the positive terminal and the negative terminal of the battery.
6. Do not connect the positive terminal and the negative terminal of the battery to each other with any metal objects.
7. Do not knock, strike, or step on the battery.
8. Do not solder directly onto the battery and pierce the battery with nails or other sharp objects.
9. In the event that the battery leaks and the fluid gets into one's eye, do not rub the eye. Rinse well with water. Immediately discontinue use of the battery if the battery emits an unusual smell feels hot, changes color, changes shape, or appears abnormal in any other way.

⚠ W A R N I N G

To avoid risk of fire, electric shock, or electrocution:

- Do not use a damp cloth or detergent on the battery or battery charger.
- Always remove the battery pack before cleaning, inspecting, or performing any maintenance on the tool.

BATTERY

- Do not allow the battery pack or charger to overheat. If they are warm, allow them to cool down. Recharge only at room temperature.
- Keep the ventilation slots of the charger clear.
- Do not allow small metal items or material such as steel wool, aluminum foil, or other foreign particles into the charger cavity.
- Unplug the charger before cleaning and when there is no battery pack in the charger.
- Do not leave the battery pack in the sun or in a warm environment for extended periods of time.
- Do not try to connect two chargers together.
- The battery pack cells may develop a small leak under extreme usage or temperature conditions.
- If the battery will not be used for 3 months or more, store the battery in a room temperature environment. Fully charge before storage.
- If the outer seal is broken and the leakage gets on your skin:
  - Use soap and water to wash immediately.
  - Neutralize with lemon juice, vinegar, or other mild acid.
  - If leakage gets in your eyes, follow instructions above and seek medical attention.

IMPORTANT SAFETY INSTRUCTIONS – SAVE THESE INSTRUCTIONS

TO REDUCE THE RISK OF FIRE OR ELECTRIC SHOCK.
CAREFULLY FOLLOW THESE INSTRUCTIONS

CHECKING BATTERY CAPACITY

Note: The battery is not shipped fully charged. It is recommended to fully charge before first use to ensure that maximum run time can be achieved. This lithium-ion battery will not develop a memory and may be charged at any time. A fully discharged battery pack will take the allotted time as stated in the specifications portion of this manual.

Press the battery capacity indicator (BCI) button. The lights will illuminate according to the batteries current power level. See chart below:

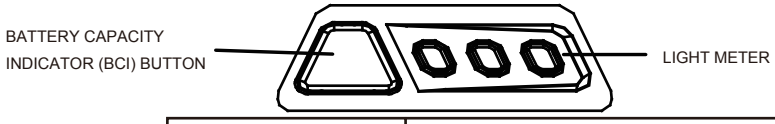

Lights	Capacity
3 Green Lights	The battery is more than 75% capacity
2 Green Lights	The battery is between 35% and 75% capacity
1 Green Light	The battery is less than 35% capacity
Lights go out	The battery requires charging immediately

BATTERY

CAUTION

Do not use strong solvents or detergents on the plastic housing or plastic components. Certain household cleaners may cause damage and may also cause a shock hazard.

ENVIRONMENTALLY SAFE BATTERY DISPOSAL

The following toxic and corrosive materials are in the batteries used in this tool battery pack: Li-ion, a toxic material.

W A R N I N G

All toxic materials must be disposed of in a specified manner to prevent contamination of the environment. Before disposing of damaged or worn out Lithium-ion battery packs, contact your local waste disposal agency, or the local Environmental Protection Agency for information and specific instructions. Take the batteries to a local recycling and/or disposal centre, certified for Li-ion disposal.

W A R N I N G

If the battery pack cracks or breaks, with or without leaks, do not recharge it and do not use. Dispose of it properly and replace with a new battery pack. DO NOT ATTEMPT TO REPAIR IT! To avoid injury and risk of fire, explosion, or electric shock, and to avoid damage to the environment:

- Cover the battery's terminals with heavy-duty adhesive tape.
- DO NOT attempt to remove or destroy any of the battery pack components.
- DO NOT attempt to open the battery pack.
- If a leak develops, the released electrolytes are corrosive and toxic. DO NOT get the solution in the eyes or on skin, and do not swallow it.
- DO NOT place these batteries in your regular household trash.
- DO NOT incinerate.
- DO NOT place them where they will become part of any waste landfill or municipal solid waste stream.
- Take them to a certified recycling or disposal centre.

BATTERY CHARGER

SPECIFICATIONS

80V charger: 2901402
Input: 120VAC, 60Hz, Max. 5A
Output: 80VDC
Weight: 3.3 lbs (1.5kg)

CHARGING PROCEDURE

NOTE: The battery is not shipped fully charged. It is recommended to fully charge before first use to ensure that maximum run time can be achieved. This lithium-ion battery will not develop a memory and may be charged at any time.

Low voltage charging:
If the battery has been stored with little to no charge for a long period of time, the charger will go into recovery mode, which will take 20 hrs to fully charge the battery. This will enhance the life of the battery. Once it is fully charged, the next charge will return to standard charging.

A fully discharged battery pack will take the allotted time as stated in the specifications portion of this manual. Plug the charger into an AC power outlet.

- Insert the battery into the charger.

This is a diagnostic charger. The Charger LED Lights will illuminate in specific order to communicate the current battery status. They are as follows:

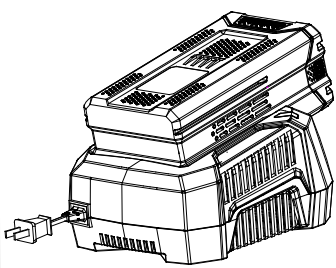

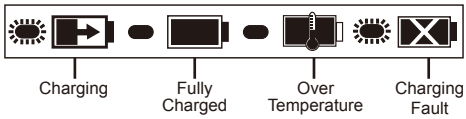

LED STATUS	DESCRIPTION
Blinking Green	Charging
Solid Green	Fully Charged
Solid Red	Over Temperature
Blinking Red	Charging Fault

False defect note:

When the battery is inserted into the charger and the status LED blinks RED, remove the battery from the charger for 1 minute, then reinsert. If the status LED blinks GREEN, then the battery is properly charging. If the status LED is still blinking RED, remove the battery and unplug the charger for 1 minute. After 1 minute, plug in the charger and reinsert the battery. If the status LED blinks GREEN, then the battery is properly charging. If the status LED is still blinking RED, the battery is defective and needs to be replaced.

BATTERY CHARGER

CHECKING THE CHARGE

If the battery pack does not charge properly:

- Check the current at the power outlet with another tool. Make sure that the outlet is not turned off.
- Check that the charger contacts have not been shorted by debris or foreign material.
- If the air temperature is above 100ºF or below 45ºF, move the charger and battery pack to a room temperature location.

⚠ W A R N I N G

If the battery is inserted into the charger when warm or hot, the CHARGING LED indicator light on the charger may switch on and illuminate RED. If this occurs allow the battery to cool inside of the charger for up to 30 minutes. Charging should automatically start once battery has cooled.

CHARGER MOUNTING

1. This charger can be installed hanging on a wall using two #8 screws (not included).
2. Locate the placement for the charger to be wall mounted.
3. If fastening to wood studs use 2 wood screws (not included).
4. Drill two holes on center 4.5 in. apart ensuring that they are vertically aligned.
5. If fastening to drywall use wall anchors (not included) and screws to secure the charger to the wall.

Note: If the battery and the charger won't be used for a long time, remove the battery from the charger and pull out the AC power plug.

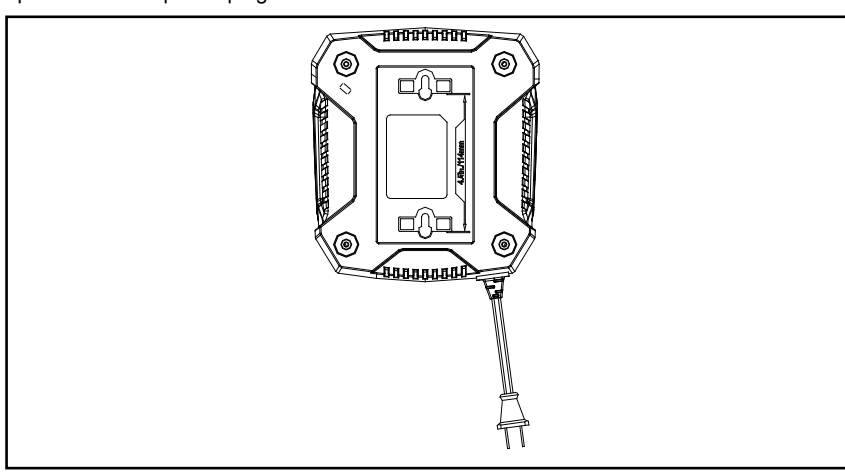

BATTERY CHARGER

WARNING

In order to avoid personal injury and the risk of fire and electric shock, remove the battery before adjusting, inspecting, or cleaning the battery.

Cleaning

1. Remove the battery

- Brush or blow dust and debris out of the air vents using compressed air or a vacuum. Keep the air vents free of obstructions. Do not spray, wash, or immerse the air vents in water.
- Wipe off the housing and the plastic components using a dry, soft cloth. Do not use strong solvents or detergents on the plastic housing or plastic components. Certain household cleaners may cause damage and may cause a shock hazard.

2. Battery

- Fully charge the battery.
- Once the charging light turns green, remove the battery from the charger.
- After charging, the battery may be stored in the charger as long as the charger is not plugged in.

CAUTION

This device complies with Part 15 of the FCC Rules. Operation is subject to the following two conditions:
(1) This device may not cause harmful interference.
(2) This device must accept any interference received, including interference that may cause undesired operation.

LIMITED WARRANTY

GREENWORKS™ hereby warranties this product, to the original purchaser with proof of purchase, (2) year consumer warranty & 1 year commercial warranty against defects in materials, parts or workmanship. Batteries must be charged in accordance with the operator's manuals directions and regulations in order to be valid.

GREENWORKS™ hereby warranties this product, to the original purchaser with proof of purchase, (2) year consumer warranty & 1 year commercial warranty against defects in materials, parts or workmanship.

GREENWORKS™, at its own discretion will repair or replace any and all parts found to be defective, through normal use, free of charge to the customer. This warranty is valid only for units which have been used for personal use that have not been hired or rented for industrial/ commercial use, and that have been maintained in accordance with the instructions in the owners' manual supplied with the product from new.

ITEMS NOT COVERED BY WARRANTY:

1. Any part that has become inoperative due to misuse, abuse, neglect, accident, improper maintenance, or alteration; or
2. The unit, if it has not been operated and/or maintained in accordance with the owner's manual; or
3. Normal wear, except as noted below;
4. Normal deterioration of the exterior finish due to use or exposure.

GREENWORKS HELPLINE:

Warranty service is available by calling our toll-free helpline at **1-855-345-3934.**

GREENWORKS WEBSITE:

www.greenworkstools.com

TRANSPORTATION CHARGES:

Transportation charges for the movement of any power equipment unit or attachment are the responsibility of the purchaser. It is the purchaser's responsibility to pay transportation charges for any part submitted for replacement under this warranty unless such return is requested in writing by GREENWORKS.

TOLL-FREE HELPLINE: 1-855-345-3934

Rev: 01 (02-10-15).

Printed in China on 100% Recycled Paper

BATTERIE RECHARGEABLE ET CHARGEUR AU LITHIUM ION 80V

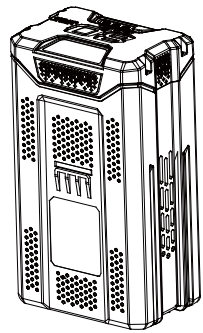

Batterie 80V 4AH
(Modèle: 2902402)

Batterie 80V 5AH
(Modèle: 2902502)

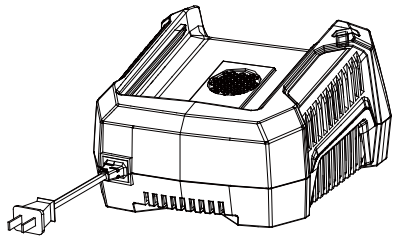

Chargeur 80V
(Modèle: 2901402)

Guide d'utilisation

LIGNE D'ASSISTANCE SANS FRAIS:1-855-345-3934

⚠ Avant d'utiliser le produit, veuillez lire et suivre toutes les consignes de sécurité et les instructions d'utilisation.

www.greenworkstools.com

BATTERIE

CARACTÉRISTIQUES

Modèle: 2902402
Batterie: 80V, 4Ah (288Wh) Lithium-Ion
Temps de recharge: jusqu'à 60 minutes
Poids: 5.7 lbs (2.6 kg)

Modèle: 2902502
Batterie: 80V, 5Ah (360Wh) Lithium-Ion
Temps de recharge: jusqu'à 75 minutes
Poids: 5.7 lbs (2.6 kg)

INFORMATION EN MATIÈRE DE SÉCURITÉ

Pour une bonne utilisation, un bon entretien et un bon stockage de cette batterie, il est crucial que vous lisiez et compreniez les instructions présentes dans ce manuel.
Pour éviter de graves blessures, les risques d'incendie, d'explosion, et les décharges électriques ou électrocutions:
• N'INTRODUISEZ PAS de matériaux conducteurs dans le chargeur. Les bornes du chargeur véhiculent une tension de 120 V.
• Si le boîtier de la batterie est fêlé ou endommagé, NE L'INTRODUISEZ PAS dans le chargeur. Remplacez-la par une nouvelle batterie.
• NE CHARGEZ PAS ces batteries avec un autre type de chargeur.
• NE LAISSEZ AUCUN liquide pénétrer dans le chargeur.
• NE TENTEZ PAS d'utiliser le chargeur dans tout autre but que celui décrit dans ce manuel.

⚠ AVERTISSEMENT
Si du liquide batterie entre en contact avec vos yeux, rincez-les immédiatement à l'eau propre pendant au moins 15 minutes. Contactez immédiatement un médecin. Ne chargez pas la batterie sous la pluie ou par conditions humides. Ne plongez pas l'outil, la batterie, ou le chargeur dans l'eau ni dans aucun autre liquide.

CONSIGNES DE SÉCURITÉ ET PRÉCAUTIONS

1. Ne pas démonter la pile.
2. Ne pas laisser à la portée des enfants.
3. N’exposez pas la batterie à l’eau ou l’eau salée, et stockez la batterie dans l’environnement froid et sec.
4. Ne pas mettre la pile dans un lieu où la température est élevée, comme à proximité d’un feu, d’un appareil de chauffage, etc.
5. Ne pas inverser la borne positive et la borne négative de la plie.
6. Ne pas connecter les bornes négative et positive de la pile via un petit objet de métal.
7. Ne frappez, heurtez ou montez pas sur la batterie.
8. Ne soudez pas directement sur la batterie et ne percez pas la batterie avec les ongles ou autres objets pointus.
9. Si la pile fuit et que le liquide entre en contact avec vos yeux, ne pas frotter vos yeux. Rincer abondamment à l’eau. Arrêtez immédiatement d’utiliser la pile si, au cours de son utilisation, elle émet une odeur inhabituelle, elle est chaude au toucher, elle change de couleur ou de forme, ou semble anormale de quelque autre manière que ce soit.

⚠ AVERTISSEMENT

Afin d’éviter tout risque d’incendie, de choc électrique ou d’électrocution :
• Ne pas utiliser de tissu humide ni de détergent sur la pile ni sur le chargeur de la pile.
• Toujours retirer la pile avant de nettoyer, d'inspecter ou d'effectuer l'entretien de l'outil.

BATTERIE

• Ne laissez pas la batterie ou le chargeu r surchauffer. S'ils sont chauds, laissez-les refroidir. Ne procédez à la charge qu'à température ambiante.
• Gardez les fentes de ventilation du chargeur dégagées.
• Ne laissez pas de petits éléments en métal ou des matériaux tels que la laine d'acier, du papier aluminium, ou autres particules étrangères pénétrer dans le chargeur.
• Débranchez le chargeur avant de nettoyage et quand il n'y a aucun bloc de batteries dans le chargeur.
• Ne laissez pas le bloc de batteries au soleil ou dans un environnement chaud pour des périodes plus longues.
• Ne tentez de relier deux chargeurs ensemble.
• Les éléments de la batterie peuvent légèrement fuir lors d'une utilisation intensive ou sous
• Si on ne va pas utiliser la batterie pour 3 mois ou plus, stockez la batterie à température ambiante. Chargez complètement avant de stockage.

Si l'étanchéité extérieure est défaillante et que du liquide de la batterie entre en contact avec votre peau :
• Lavez immédiatement au savon et à l'eau.
• Neutralisez avec du jus de citron, du vinaigre, ou autre acide faible.
• En cas de pénétration de liquide dans vos yeux, suivez les instructions ci-dessus et contactez un médecin.

CONSIGNES DE SÉCURITÉ IMPORTANTES - CONSERVEZ CES INSTRUCTIONS
POUR RÉDUIRE LES RISQUES D'INCENDIE OU DE DÉCHARGE ÉLECTRIQUE, SUIVEZ SCRUPULEUSEMENT CES INSTRUCTIONS

VÉRIFICATION DE LA CHARGE DE LA BATTERIE

Note: La pile n'est pas complètement chargée au moment de la livraison. Il est conseillé de la charger complètement avant la première utilisation pour permettre au temps d'exécution maximale d'être atteint. Cette pile au lithium-ion n'a aucune mémoire et peut être chargée en tout temps. Un bloc de batteries chargé complètement prend le temps imparti comme indiqué dans la partie de spécifications de ce manuel.

Appuyez sur le bouton de vérification de charge (BCI) de la batterie. Les voyants s'illumineront en fonction de du niveau de charge de la batterie. Reportez-vous au tableau ci-dessous :

Voyants	Capacité
3 Voyants Verts	La pile fonctionne à plus de 75% de sa capacité
2 Voyants Verts	La pile fonctionne entre 75% et 35% de sa capacité
1 Voyants Vert	La pile fonctionne à moins de 35% de sa capacité et devra bientôt être rechargée
Voyants éteints	La pile est complètement vidée et doit être immédiatement rechargée

BATTERIE

PRUDENCE

N'utilisez pas de forts solvants ou de détersifs sur le boîtier en plastique ou les composantes de plastique. Certains produits de nettoyage pour entretien ménager peuvent provoquer des dommages et créer un risque de choc électrique.

MISE AU REBUT DE LA BATTERIE DE FAÇON ÉCOLOGIQUE

Les matériaux toxiques et corrosifs suivants se trouvent dans les éléments composant la batterie de cet outil : Li-ion, matériau toxique

AVERTISSEMENT

Tous les matériaux toxiques doivent être mis au rebut d'une manière particulière afin d'éviter de contaminer l'environnement. Avant de mettre au rebut des batteries au Lithium-ion endommagés ou usés, contactez votre déchetterie locale, ou l'agence locale de protection de l'environnement pour obtenir des renseignements et des directives adaptés. Apportez les batteries à une déchetterie et/ou un centre de recyclage agréé pour le traitement du Li-ion.

AVERTISSEMENT

Si la batterie se fend ou se casse, avec ou sans fuites, ne le rechargez pas et ne l'utilisez pas. L'éliminez correctement et le remplacez avec un bloc de batteries nouveau. NE TENTEZ PAS DE LA RÉPARER ! Pour éviter tout risque de blessures et d'incendie, d'explosion, ou de décharge électrique, et pour éviter toute atteinte à l'environnement :

- Recouvrez les bornes de la batterie avec un ruban adhésif épais.
- NE TENTEZ PAS de démonter ou de détruire un quelconque composant de la batterie.
- NE TENTEZ PAS d'ouvrir la batterie.
- Si une fuite se produit, l'électrolyte dégagé est corrosif et toxique. NE METTEZ PAS la solution en contact avec vos yeux ou avec votre peau, et ne l'avalez pas.
- NE JETEZ PAS ces batteries avec les ordures ménagères.
- NE PAS incinérer.
- NE LES PLACEZ PAS là où elles pourraient se retrouver à la décharge ou être traitées avec les ordures ménagères.
- Apportez-les à une déchetterie ou à un centre de recyclage agréé.

CHARGEUR DE BATTERIE

CARACTÉRISTIQUES

Chargeur 40V: 2901402
Entrée: 120VAC, 60Hz, Max. 5A
Sortie: 80VDC
Piods: 3.3 lbs (1.5kg)

PROCÉDURE DE CHARGE

NOTE: La batterie n'est pas livrée totalement chargée. Il est recommandé de la recharger totalement avant utilisation pour lui assurer une autonomie maximale. Cette batterie lithium-ion est exempte d'effet mémoire et peut être rechargée à tout moment.

Chargement à faible tension :
Si la batterie a été stockée à faible charge ou sans charge pour une longue durée de temps, le chargeur entre dans le mode de reprise qui prend 20 heures pour une charge complète de la batterie. Ceci augment la vie de la batterie. Une fois elle est chargée complètement, la charge prochaine reprend le chargement standard.

Un bloc de batteries chargé complètement prend le temps imparti comme indiqué dans la partie de spécifications de ce manuel. Branchez le chargeur dans une prise secteur.

- Insérez la batterie dans le chargeur

Ceci est un chargeur avec diagnostic. Les voyants lumineux DEL s'allument dans un ordre précis pour indiquer l'état actuel de la pile. Ils se présentent comme suit :

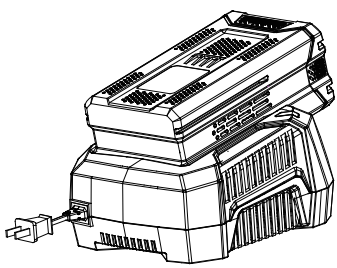

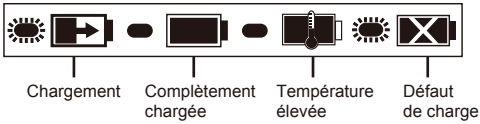

ÉTAT DES DEL	DESCRIPTION
Vert clignotant	Chargement
Vert continu	Complètement chargée
Rouge continu	Température élevée
Rouge clignotant	Défaut de charge

Indication de défectuosité

Lorsque la pile est insérée dans le chargeur et que les DEL clignotent en rouge, retirez la pile du chargeur pendant une minute puis insérez-la de nouveau. Si les DEL clignotent en vert, cela signifie que la pile est en cours de chargement normal. Si les DEL clignotent encore en rouge, retirez la pile et débranchez le chargeur à nouveau. Attendez une minute puis rebranchez le chargeur et réinsérez la pile. Si les DEL clignotent en vert, cela signifie que la pile est en cours de chargement normal. Si les DEL clignotent toujours en rouge, la pile est défectueuse et doit être remplacée.

CHARGEUR DE BATTERIE

VÉRIFICATION DE LA CHARGE

Si la batterie ne se recharge pas correctement :
NOTE : Si vous n'utilisez pas la batterie et le chargeur pendant une longue période de temps, veuillez débrancher la batterie du chargeur et débranchez la prise du secteur.
• Vérifiez la prise secteur à l'aide d'un autre appareil. Assurez-vous que le courant n'est pas coupé dans cette prise.
• Vérifiez que les contacts du chargeur ne sont pas court-circuités par des débris ou des objets étrangers.
• Si la température ambiante est inhabituelle, déplacez le chargeur et la batterie dans un lieu où la température est comprise entre 7.2 ˚C et 37.77˚C.

AVERTISSEMENT

Si la pile est insérée dans le chargeur lorsqu'elle est tiède ou chaude, les voyants lumineux DEL rouges peuvent s'illuminer. Si cela se produit, laissez la pile refroidir hors du chargeur. La pile pourra être rechargée normalement une fois qu'elle retrouvera une température normale de chargement.

MONTAGE DU CHARGEUR

1. Ce chargeur peut être installé au mur au moyen de #8 vis (non incluses).
2. Repérez l’endroit où vous désirez effectuer le montage mural du chargeur.
3. Si l’endroit choisi comporte des montants de bois, utilisez 2 vis à bois (non incluses).
4. Percez deux trous dans le centre, avec une distance de 11,43 cm entre chaque trou et assurez-vous qu’ils sont alignés verticalement.
5. Si la pose se fait sur des cloisons sèches, utilisez des ancrages pour le mur (non inclus) et des vis pour maintenir solidement en place le chargeur.

Note: Si vous prévoyez ne pas utiliser la pile et le chargeur durant une longue période, débranchez le cordon d'alimentation.

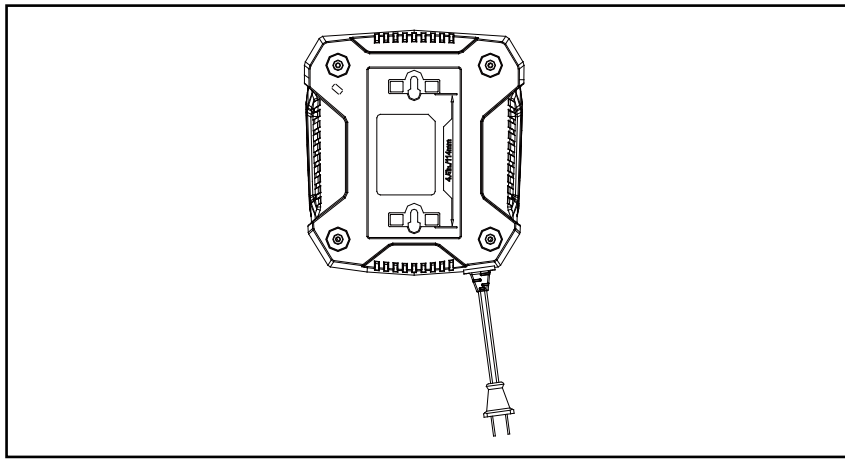

CHARGEUR DE BATTERIE

AVERTISSEMENT

Afin d’éviter toute blessure, risque d’incendie ou de choc électrique, retirer la pile avant de l’ajuster, de l’inspecter ou la nettoyer.

Nettoyage

1. Retirer la pile

- Brosser ou enlever la poussière et la saleté des aérations à l’aide d’air comprimé ou d’un aspirateur. Ne pas obstruer les aérations, ne pas laisser se déposer de la sciure ni de copeaux de bois. Ne pas vaporiser, laver ni immerger les aérations dans l’eau.
- Nettoyer le boîtier et les composants en plastique à l’aide d’un tissu doux et sec. Ne pas utiliser de solvants forts ni de détergents sur le boîtier en plastique ou sur les composants en plastique.

2. Pile

- Recharger complètement la pile.
- Lorsque la lumière de chargement est verte, retirer la pile du chargeur.
- Une fois le chargement terminé, la pile peut être stockée dans le chargeur à condition que le chargeur ne soit pas branché.

ATTENTION

Cet artifice se plie à la Partie 15 des Règles de FCC. L'opération est soumise aux deux conditions suivantes:

(1) Cet artifice peut ne pas provoquer l'interférence malfaisante.
(2) Cet artifice doit accepter n'importe quelle interférence reçue, en incluant l'interférence qui peut provoquer l'opération indésirable.

GARANTIE LIMITÉE

Par la présente GREENWORKSTM garantit ce produit à l'acheteur original ayant la preuve d'achat, pour 2 ans de garantie clientèle et 1 an de garantie commerciale contre les défauts de matériaux, pièces et qualité de sa fabrication. Les batteries doivent être chargées selon les instructions et règles figurant dans les manuels d'utilisation afin de rester valable.

Par la présente GREENWORKSTM garantit ce produit à l'acheteur original ayant la preuve d'achat, pour 2 ans de garantie clientèle et 1 an de garantie commerciale contre les défauts de matériaux, pièces et qualité de sa fabrication.

GREENWORKS™, est prêt à réparer ou remplacer gratuitement, à son choix, toute pièce s'avérant défectueuse au cours de l'usage normal. Cette garantie n'est valable que pour les produits conçus pour l'usage personnel qui n'ont pas encore été loués ou appliquées à des fins industrielles/commerciales, et qui ont été entretenus en toute conformité avec les instructions décrites dans le manuel d'utilisation fourni avec le nouveau produit.

ARTICLES NON COUVERTS PAR LA GARANTIE:

1. Toute pièce qui devient inopérant à cause de mauvais usage, abus, négligence, accident, entretien inadéquat, ou modification ; ou
2. L'article, s'il n'a pas été utilisé ou entretenu conformémen t aux directives du guide d'utilisation;
3. L'usure normale, sauf ce qui est indiqué ci-dessous;
4. La détérioration normale du fini extérieur attribuable à l'u sure ou à l'exposition.

GLIGNE D'ASSISTANCE GREENWORKS:

Notre Département des services de garantie est disponible. Veuillez appeler le numéro sans frais **1-855-345-3934.**

GREENWORKS WEBSITE:

www.greenworkstools.com

Frais de transport :

Les frais de transport pour le déplacement de tout appareil mécanique ou de tout équipement accessoire sont la responsabilité de l'acheteur . L'acheteur doit acquitter les frais de transport de toute pièce dont il veut le remplacement en ver tu de la présente garantie, sauf si ledit retour est exigé par écrit par GREENWORKS.

LIGNE D'ASSISTANCE SANS FRAIS : 1-855-345-3934

Rev: 01 (02-10-15).

Imprimé en Chine sur papier 100% recyclé

BATERÍA RECARGABLE DE LITIO-IÓN DE 80V Y CARGADOR

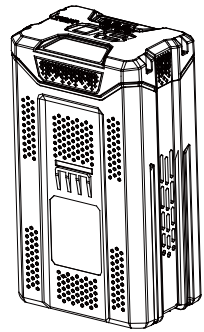

80V 4AH Batería
(Modelo#:2902402)

80V 5AH Batería
(Modelo#:2902502)

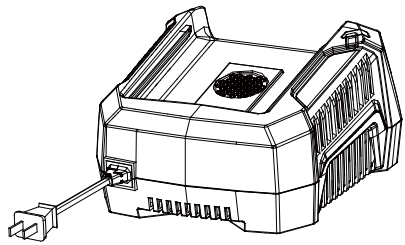

80V Cargador
(Modelo#:2901402)

Manual del Propietario

LÍNEA DE AYUDA GRATUITA: 1-855-345-3934

⚠ Antes de hacer funcionar esta herramienta, lea cuidadosamente todas las reglas de seguridad y las instrucciones.

www.greenworkstools.com

BATERÍA

ESPECIFICACIONES

80V Batería: 2902402
Batería: 80V, 4Ah (288Wh) Iones de litio
Tiempo de carga: hasta 60 min.
Peso: 5.7 lbs (2.6 kg)

80V Batería: 2902502
Batería: 80V, 5Ah (360Wh) Iones de litio
Tiempo de carga: hasta 75 min.
Peso: 5.7 lbs (2.6 kg)

INFORMACIÓN DE SEGURIDAD

Para el uso, mantenimiento y almacenaje apropiados de esta batería, es importante que usted lea y entienda las instrucciones mencionadas en este manual.
Para evitar lesiones graves, riesgo de incendio, explosión y peligro de descarga eléctrica o electrocución:

- NO pruebe el cargador con materiales conductores. Los terminales de carga soportan 120V.
- Si el caso batería está roto o dañado, no introduzca en el cargador. Reemplazar con una batería nueva.
- NO cargue las baterías con cualquier otro tipo de cargador.
- NO permita que entre líquido en el interior del cargador.
- NO intente usar el cargador para cualquier propósito que no sea el presentado en este manual.

⚠ PRECAUCIÓN

Si el líquido de la batería entra en contacto con sus ojos, lávelos inmediatamente con agua limpia durante al menos 15 minutos. Busque atención médica inmediata. No cargue la batería a la lluvia o en condiciones húmedas. No sumerja el instrumento, la batería o el cargador en agua u otro líquido.

NOTAS Y PRECAUCIONES DE SEGURIDAD

1. No desmonte la batería.
2. Mantenga la herramienta alejada de los niños.
3. No exponga la batería al agua o agua salada e guarde la batería en local fresco e seco.
4. No coloque la batería en lugares con altas temperaturas, como cerca de un fuego, radiador, etc.
5. No invierta el terminal positivo y el terminal negativo de la batería.
6. No conecte los terminales positivo y negativo de la batería con objetos de metal.
7. No golpee, no impacte y no pise la batería.
8. No realice soldaduras directamente en la batería ni perfore la batería con clavos u otros objetos afilados.
9. En caso de que la batería presente fugas y el líquido entre en el ojo, no se frote los ojos. Enjuágue los bien con agua. Suspenda inmediatamente el uso de la batería si, durante el uso, la batería emite un olor raro, se calienta, cambia de color, cambia de forma o presenta cualquier otra anomalía.

⚠ PRECAUCIÓN

Para evitar riesgos de incendio, shock eléctrico o electrocución:

- No utilice tejidos húmedos ni detergentes que puedan entrar en contacto con la batería o con el cargador.
- Retire siempre la batería antes de limpiar, inspeccionar o efectuar cualquier operación de mantenimiento en la herramienta.

BATERÍA

- No permita que la batería o el cargador se sobrecalienten. Si están calientes, deje que se enfríen. Recargue sólo a temperatura ambiente.
- Mantenga las rejillas de ventilación del cargador libres de obstáculos.
- No permita que pequeños objetos de metal u otro material como la lana de acero, aluminio, u otras partículas extrañas, entren en la cavidad del cargador.
- Desenchufe el cargador antes de limpiarlo y cuando no esté instalada la batería en el cargador.
- No deje la batería al sol ni en un entorno caliente durante largos períodos de tiempo.
- No intente conectar dos cargadores juntos.
- Las células de la batería pueden desarrollar una pequeña fuga en condiciones extremas de
- Caso no se utilice la batería durante 3 o más meses, guárdela a temperatura ambiente. Deje la batería cargar completamente antes de guardarla.

Si la junta exterior se rompe y la fuga entra en contacto con la piel:

- Lávela de inmediato con agua y jabón.
- Neutralícela con zumo de limón, vinagre u otro ácido suave.
- Si una fuga de la batería entra en contacto con sus ojos, siga las instrucciones anteriores y busque atención médica.

INSTRUCCIÓN DE SEGURIDAD IMPORTANTE – SALVE ÉSTOS INSTRUCCIONES

REDUCIR EL RIESGO DE FUEGO O SACUDIDA ELÉCTRICA.
CON CUIDADO SIGA ÉSTOS INSTRUCCIONES.

COMPROBACIÓN DE LA PILA

Nota: La batería no se envía cargada. Se recomienda cargarla por completo antes de usarla por primera vez para garantizar un período de carga máximo. Esta batería de iones de litio no tiene memoria y se puede cargar en cualquier momento. Una batería totalmente descargada necesitará el tiempo definido en las especificaciones de este manual.

Pulse el indicador de capacidad de la batería (BCI). Las luces se encenderán según el nivel de capacidad de las baterías. Consulte la siguiente tabla:

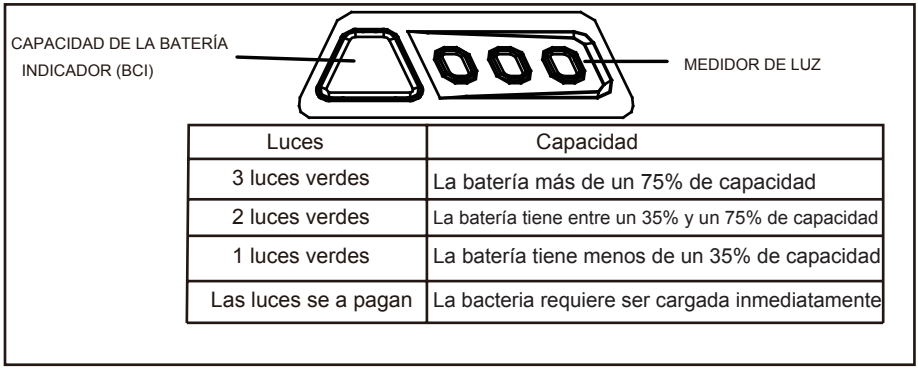

Luces	Capacidad
3 luces verdes	La batería más de un 75% de capacidad
2 luces verdes	La batería tiene entre un 35% y un 75% de capacidad
1 luces verdes	La batería tiene menos de un 35% de capacidad
Las luces se a pagan	La bacteria requiere ser cargada inmediatamente

BATERÍA

ADVERTENCIA

No utilice disolventes fuertes ni detergentes sobre la carcasa o los componentes de plástico. Algunos productos de limpieza del hogar pueden causar daños y también puede causar un riesgo de electrocución.

ELIMINACIÓN SEGURA DE LA BATERÍA

Las baterías utilizadas en esta herramienta contienen los siguientes materiales tóxicos y corrosivos: Litio-ión, un material tóxico.

PRECAUCIÓN

Todos los materiales tóxicos deben ser desechados de forma específica para evitar contaminar el medio ambiente. Antes de desechar una batería de litio-ión estropeada o gastada, póngase en contacto con el organismo encargado del tratamiento de residuos más próximo o con su agencia de protección medioambiental para informarse y solicitar instrucciones específicas. Recicle las baterías en un centro o dispositivo adecuado, autorizado para el tratamiento de ión-litio.

PRECAUCIÓN

Si la batería se agrieta o se rompe, con o sin escapes, no la recargue ni la utilice.
Deséchela de forma adecuada y sustitúyala por una batería nueva. ¡NO INTENTE REPARARLA!
Para evitar lesiones y riesgos de incendio, explosión o shock eléctrico, así como dañar el medio ambiente:

- Cubra los terminales de la cubierta de la batería con cinta adhesiva resistente.
- NO intente retirar ni destruir componentes de la batería.
- NO intente abrir la batería.
- Si aparece una grieta, los electrolitos que se liberan son corrosivos y tóxicos. NO permita que la solución entre en contacto con los ojos o la piel y no la ingiera.
- NO tire estas baterías a la basura.
- NO las incinere.
- NO las ponga donde puedan acabar en el basurero o en una línea de tratamiento de residuos municipal.
- Llévelas a un centro oficial de reciclaje o recogida de desechos.

CARGADOR DE BATERÍA

ESPECIFICACIONES

80V cargador: 2901402
De entrada: 120VAC, 60Hz, Max. 5A
Salida: 80VDC
Peso: 3.3 lbs (1.5kg)

PROCEDIMIENTO DE CARGA

NOTA: La batería no se envía completamente cargada. Se recomienda cargarla completamente antes de usarla por primera vez para garantizar que se pueda obtener el máximo tiempo de funcionamiento. Esta batería de ión de litio no desarrolla memoria y se le puede cargar en cualquier momento.

Carga a baja tensión:
Si la batería ha estado guardada con muy poca o ninguna carga durante un período largo de tiempo, el cargador se pondrá en modo de recuperación, lo que significa que le llevará 20 horas cargar completamente la batería. Esto mejorará la vida útil de la batería. Una vez que se ha cargado completamente, en la siguiente carga, volverá al modo de carga estándar.

Una batería totalmente descargada necesitará el tiempo definido en las especificaciones de este manual.
Enchufe el cargador en un tomacorriente de CA.

- Coloque el paquete de baterías en el cargador.

Este es un cargador con diagnóstico. Las lámparas LED (3) del cargador se iluminan de acuerdo a un orden específico para indicar el estado actual de la batería. Ellos son los siguientes.

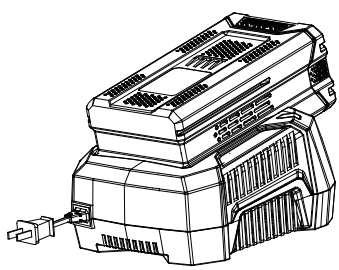

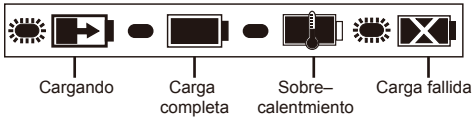

LUZ DE LED	DESCRIPCIÓN
Verde intermitente	Cargando
Verde	Carga completa
Roja	Sobrecalentamiento
Roja intermitente	Carga fallida

Nota de defecto falso:

Cuando la batería es insertada en el cargador y la luz LED enciende intermitentemente en ROJO, quite la batería por 1 minuto y luego vuelva a insertarla. Si la luz LED enciende intermitentemente en VERDE, la batería está cargando de manera adecuada. Si la luz LED todavía enciende intermitentemente en ROJO, quite la batería y desconecte el cargador por 1 minuto. Después de 1 minuto, conecte el cargador y vuelva a insertar la batería. Si la luz LED enciende intermitentemente en VERDE, la batería está cargando de manera adecuada. Si la luz LED todavía enciende intermitentemente en ROJO, la batería tiene un defecto y debe ser reemplazada.

CARGADOR DE BATERÍA

COMPROBACIÓN DE LA CARGA

Si la batería no se recarga adecuadamente:

- Compruebe la corriente de la toma con otro aparato eléctrico. Asegúrese de que la toma está encendida.
- Compruebe que no haya residuos ni elementos extraños interfiriendo en las conexiones del cargador.
- Si la temperatura del aire es mayor que 100°F (37.77°C) o menor que 45°F (7.2°C), coloque el cargador y la batería en un lugar que esté a temperatura ambiente.

⚠ P R E C A U C I Ó N

Si se inserta la batería en el cargador estando caliente, se enciende la luz LED del indicador de CARGA del cargador y se pone ROJO. Si esto su cede, deje enfriar la batería dentro del cargador durante aproximadamente 30 minutos. La batería empezará a cargar una vez que esté a temperatura ambiente.

MONTAJE DEL CARGADOR

1. Este cargador se puede instalar en una pared atornillándolo con dos #8 tornillos (no incluidos).
2. Localice el lugar en el que quiere colgar el cargador.
3. Si la pared es de madera, utilice dos tornillos especiales para madera (no incluidos) .
4. Taladre dos hoyos en el centro, a una distancia de 11,43 cm, y asegúrese de que estén alineados verticalmente.
5. Si la pared es de yeso, utilice anclajes (no incluidos) y tornillos especiales para colgarlo.

NOTA : Si no va a utilizar la batería y el cargador durante un periodo largo de tiempo, retire la batería del cargador y desenchufe el cable de alimentación de CA.

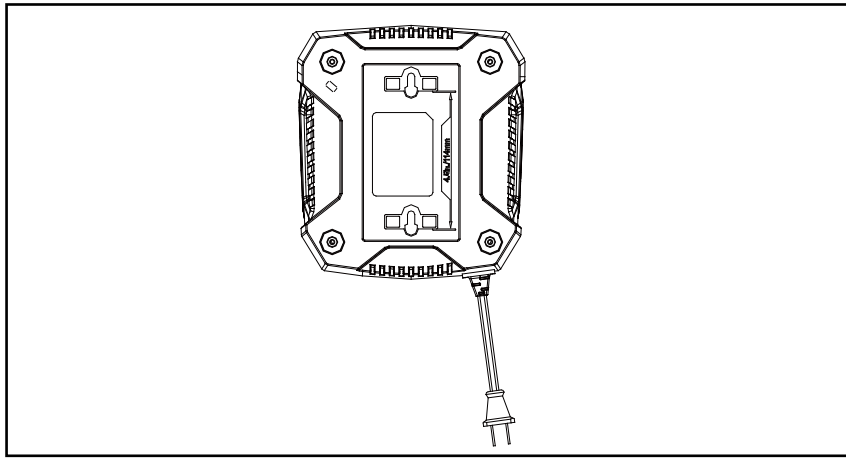

CARGADOR DE BATERÍA

PRECAUCIÓN

Para prevenir lesiones personales y el riesgo de incendio y descarga eléctrica, quite la batería antes de ajustar, inspeccionar o limpiar la batería.

Limpieza

1. Quite la batería

- Cepille o sople el polvo y escombros lejos de las ventanillas de aire con aire comprimido o una aspiradora. Mantenga las ventanillas de aire libres de obstrucciones. No rocíe, lave o sumerja las ventanillas de aire bajo el agua.
- Limpie la estructura y los componentes de plástico con un trapo suave y seco. No use solventes fuertes o detergentes sobre la estructura de plástico o los componentes de plástico. Algunos limpiadores para el hogar pueden dañar la batería y crear un peligro de descarga eléctrica.

2. Batería

- Cargue completamente la batería.
- Una vez que la luz de carga esté en verde, quite la batería del cargador.
- Después de cargarla, la batería puede ser almacenada en el cargador siempre que el cargador no esté conectado.

PRECAUCIÓN

Este dispositivo cumple con la Parte 15 de las Reglas de FCC. La operación es sujeta a las dos condiciones siguientes:

(1) Este dispositivo puede no causar la interferencia dañosa.
(2) Este dispositivo debe aceptar cualquier interferencia recibida, incluso la interferencia que puede causar la operación indeseada.

GARANTÍA LIMITADA

Por la presente, GREENWORKS™ garantiza este producto, al comprador original con justificante de compra, durante un período de dos (2) años de garantía al consumidor y 1 año de garantía comercial contra defectos de materiales, piezas o fabricación. Las baterías deben ser cargadas de acuerdo con las instrucciones del manual de usuario y la normativa en vigor para ser válida.

Por la presente, GREENWORKS™ garantiza este producto, al comprador original con justificante de compra, durante un período de dos (2) años de garantía al consumidor y 1 año de garantía comercial contra defectos de materiales, piezas o fabricación.

GREENWORKS™, a su sola discreción reparará o reemplazará, sin costo alguno para el cliente, cualquier pieza defectuosa, siempre y cuando se haya hecho uso normal de ella. Esta garantía es válida solamente para unidades utilizadas de manera personal y que no hayan sido utilizadas o alquiladas para uso industrial o comercial, y que hayan recibido mantenimiento de acuerdo a las instrucciones que aparecen en el manual del propietario que se suministró con el producto nuevo.

ARTÍCULOS QUE NO CUBRE LA GARANTÍA:

1. Cualquier pieza que haya resultado inoperativa debido al mal uso, abuso, negligencia, accidente, mantenimiento inadecuado, o modificación, o
2. La unidad, si no ha sido operada o si no se le ha dado mantenimiento de acuerdo al manual del propietario; o
3. Desgaste normal, excepto según se indica a continuación;
4. Deterioro normal del acabado exterior debido al uso y la exposición al entorno.

LÍNEA TELEFÓNICA PARA AYUDA DE GREENWORKS:

Se puede obtener servicio relacionado con la garantía llamando de lunes a viernes el **1-855-345-3934.**

GREENWORKS SITIO WEB:

www.greenworkstools.com

CARGOS DE TRANSPORTE:

Los cargos de transporte por el traslado de cualquier unidad de equipo o accesorio eléctrico son responsabilidad del comprador. El comprador es responsable de pagar los cargos de transporte de cualquier pieza presentada para reemplazo de acuerdo a esta garantía a menos que GREENWORKS solicite por escrito tal retorno.

LÍNEA DE AYUDA GRATUITA: 1-855-345-3934

Rev: 01 (02-10-15).

Impreso en China en papel reciclado de 100%